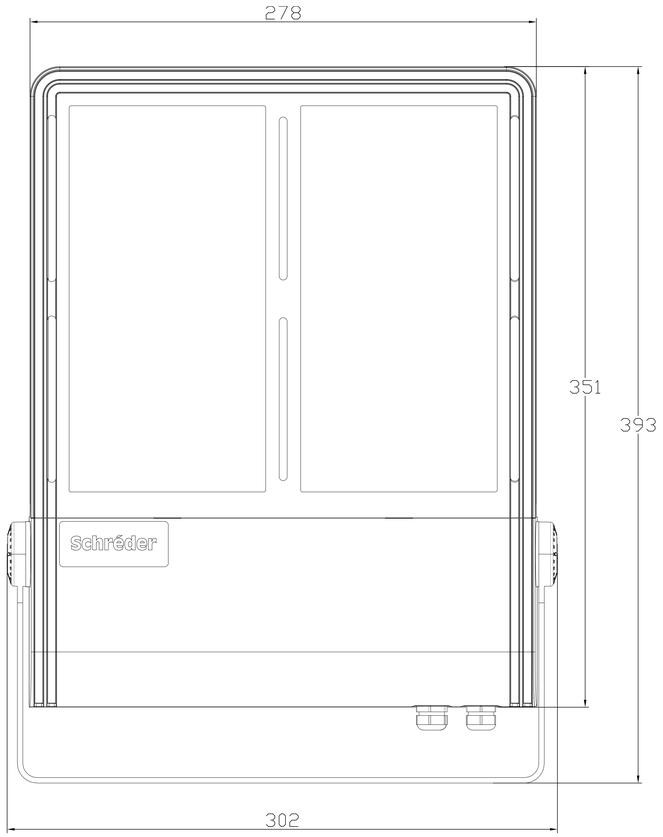
278
351
393
Schréder
302

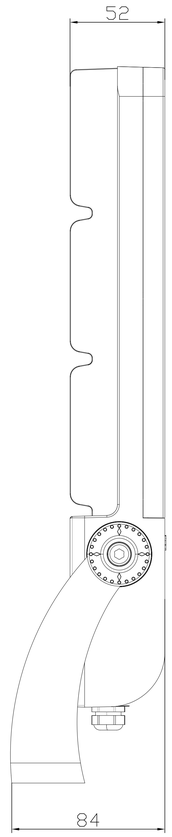
52
84

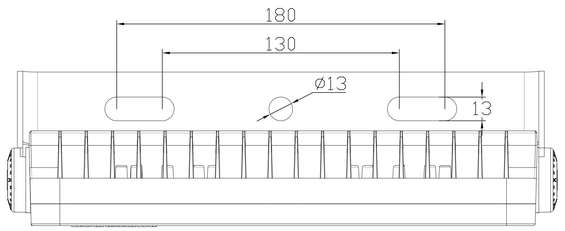
180
130
ø13
13

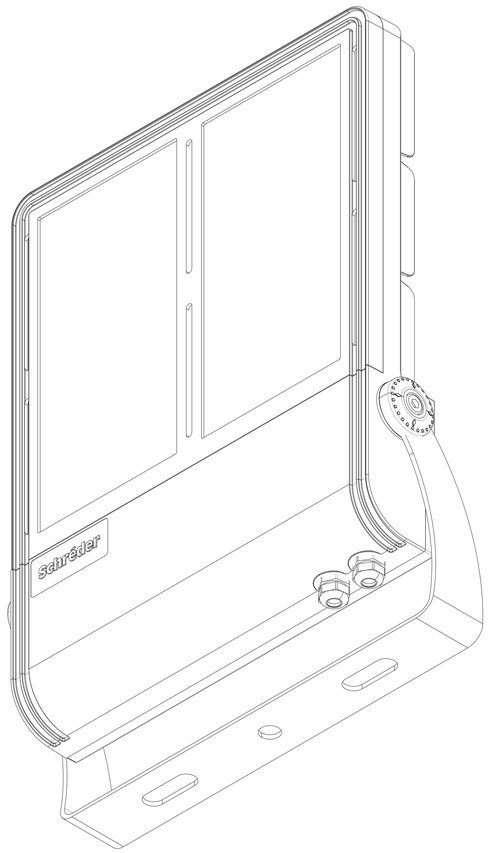
Schréder